Projektowany wylot rurociągu Fi 500 mm odprowadzającego wodę ze studni piętrząco – spustowej do potoku Lubcza
Skala 1 : 50

PRZEKRÓJ PODŁUŻNY

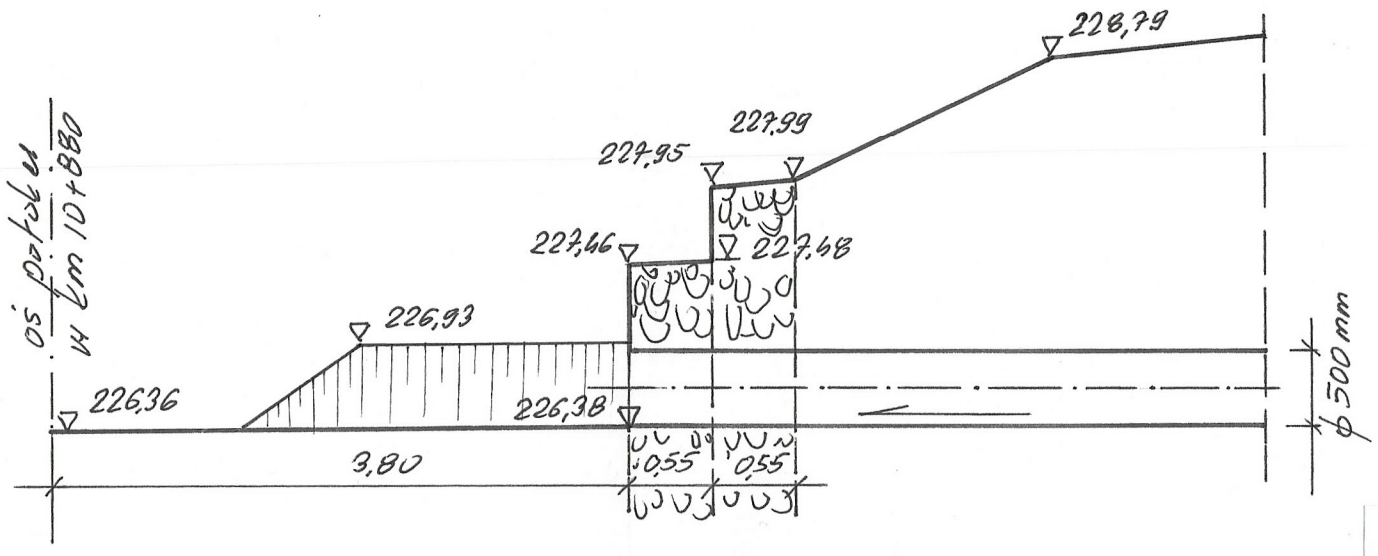

WIDOK OD CZOŁA

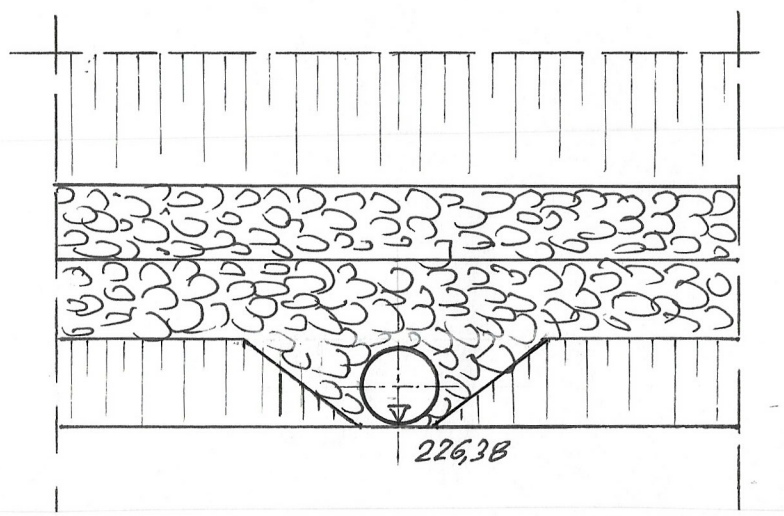

WIDOK Z GÓRY

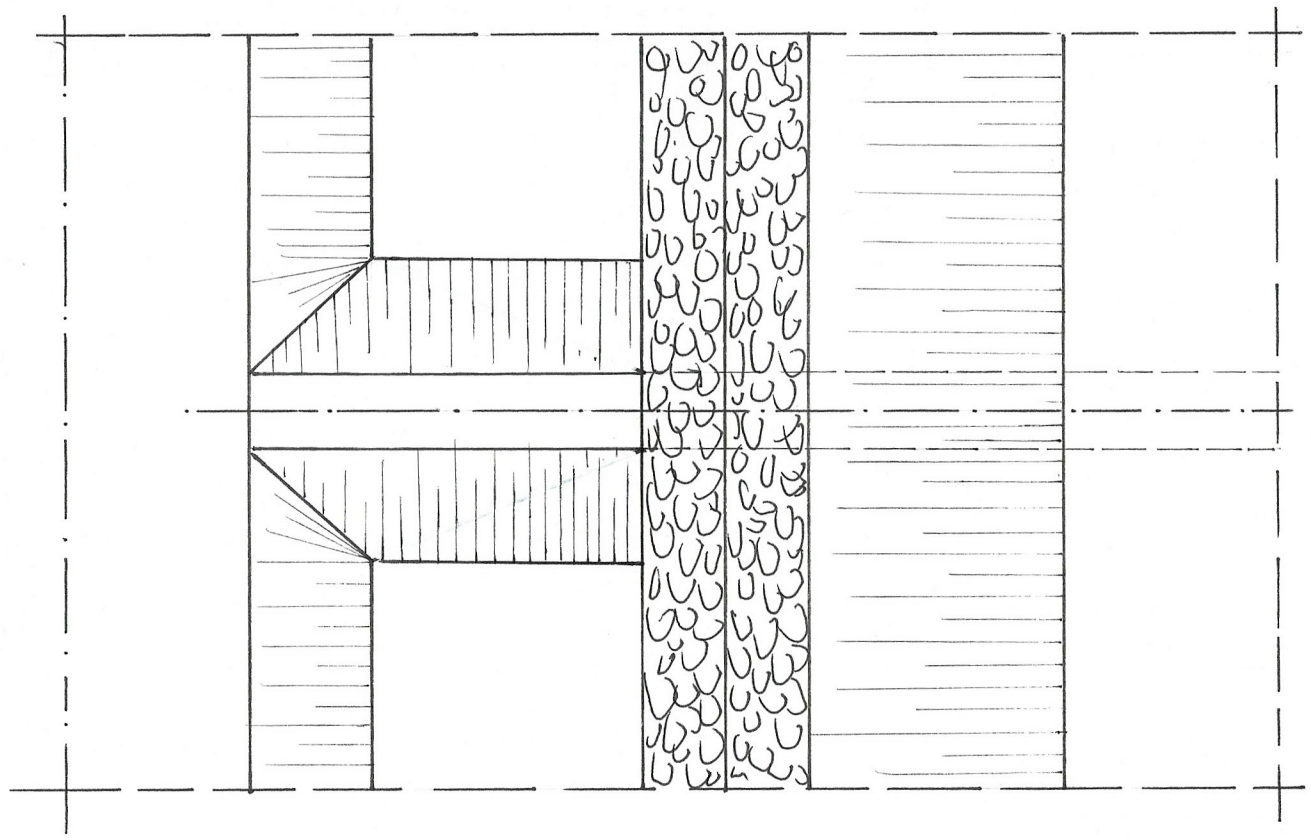

Uwaga:

1. Projektowane urządzenie piętrzące typu studnia piętrząco – spustowa z odpływem rurociągu Fi 500 mm zlokalizowanym na lewej skarpie potoku Lubcza w km 10+880 biegu potoku.
2. W obrębie wylotu podstawy skarp umocnione koszami gabionowymi (siatkowo – kamienne). Kosze wykonane w dwóch rzędach szerokości 0,55 m. Powyżej koszy skarpy umocnione biologicznie korzeniami mieszanki traw.
3. Po zakończeniu robót ziemnych teren w obrębie wylotu zostanie przywrócony do stanu pierwotnego, rozebrane umocnienie siatkowo – kamienne odtworzone. Skarpa powyżej umocnień obsiana mieszanką traw. Z uwagi na niewielką ingerencją w przekrój koryta potoku nie jest planowane dodatkowe ubezpieczenie skarpy w obrębie wylotu elementami betonowymi lub faszynowo – kamiennymi.

Inwestor: **Gmina Boguchwała**	Przedsięwzięcie budowlane: **Budowa stawu w Zgłobniu – przystosowanie do funkcji retencyjnej i rekreacyjnej na terenie inwestycyjnym obejmującym działki nr ewid. 1166/1, 1166/2 oraz części działek nr ewid. 1173/2, 1003/1, 1003/2, 1226, 1172/1, 1174 położone w miejscowości Zgłobień, gmina Boguchwała**			
Faza opracowania: **PROJEKT ARCHITEKTONICZNO-BUDOWLANY**				
Tytuł rysunku: **Projektowane urządzenie piętrząco-spustowe. Wylot do potoku**			Skala: **1 : 50**	Nr rysunku: **7.3**
Funkcja	Imię i nazwisko	Nr. uprawnień	Data	Podpis
Asystent projektanta	**mgr inż. Mateusz Krasowski**		**09.2025 r.**	
Projektant	**mgr inż. Roman Romaniak**	**MEL - 139/79 PDK/0106/PWOS/08**	**09.2025 r.**	
Sprawdził	**mgr inż. Wojciech Baran**	**PDK/0374/POOH/21**	**09.2025 r.**	